English version:

Versión en español:

TECNOLOGIA PARA ALTO RENDIMENTO



Indústria de **máquinas agrícolas de grande e pequeno porte**

PÓS-VENDA TMA

Sempre um diferencial.



Sobre a **TMA Máquinas**

Em 2026, o Grupo Tracan conta com mais de **700 colaboradores** e **milhares de clientes pelo mundo**. E a TMA Máquinas faz parte dessa família.

Fundada em **2007**, ela produz equipamentos para **plantio e transporte** da cana-de-açúcar, cadeias produtivas de **grãos, florestas plantadas, café e laranja**, além de **geradores de energia**. Em 2020, incorporou a marca DRIA, famosa nacionalmente por implementos agrícolas de pequeno porte, como sulcadores, cobridores, cultivadores e outros, **expandindo consideravelmente seu portfólio de produtos**.

Atualmente, a TMA Máquinas é **referência mundial**, com produtos que respiram a era da tecnologia e conectividade do agronegócio e com exportação para todos os continentes.

Se você procura **robustez, tecnologia e alto desempenho**, então seja muito bem-vindo: você acaba de encontrar a parceira perfeita para a sua lida.

Forte como o **Agro**

SUMÁRIO

PEQUENO PORTE

LINHA CANAVIEIRA

COBRIDOR ____ 5
DESENLEIRADOR DE PALHA ____ 6
SULCADOR E ADUBADOR 3 LINHAS ____ 7
CORTADOR DE SOQUEIRA COM BOTINHA 3L AH ____ 8
ADUBADOR DE DISCO DESENCONTRADO ____ 9
CULTIVADOR QUEBRA LOMBO ____ 10
CULTIVADOR QUEBRA LOMBO 3 ENTRELINHAS ____ 11
APLICADOR DE INSETICIDA NA SOQUEIRA ____ 12
CULTIVADOR ULTRA 507 CANA QUEIMADA ____ 13
CULTIVADOR DUPLA AÇÃO HARD ____ 14

LINHA CAFEEIRA

TRINCHA 1600 LBDM E 1600 LBDH ____ 15
TRINCHA DM 1600 E DH 1600 ____ 16
FERTMAX DCA 5.8 E 7.8 ____ 17
REBOKE 4000 E 5000 ____ 18
TRINCHA TRX 4.0 ____ 19

LINHA DE GRÃOS

CPD 30 ____ 20
CPD 35 2.0 ____ 21

OUTROS IMPLEMENTOS

GUINCHO BAG ____ 22
SULCADOR 2 OU 3 LINHAS ____ 23
SULCADOR BICO DE PATO ____ 24

SUMÁRIO

GRANDE PORTE

CARRETA DE VINHAÇA
CVX 22500 E 35000 ____ 25

KIT HERBICIDA
CDX 1000, 2000 E MAX ____ 26

PLANTADORA DE CANA
PTX 7010 ____ 28

CARRETA DE TORTA
CTX 19000 ____ 30

TRANSBORDO DE GRÃOS
VTG 2420 ____ 31

TRANSBORDO PARA LARANJA
VTL 2515 ____ 32

TRANSBORDO DE CANA
VTC 2814 ____ 33
VTX 2410 ____ 34
VTX 3213 ____ 35
VTX 3515 ____ 36
VTH 5022 ____ 37
VTX 5022 ____ 38
VTX 5022 S ____ 39
VTX 5022 DUO ____ 40
VTX 6030 ____ 41
VTX 8032 ____ 42
VTX 9040 ____ 43
VTX 9040 5E ____ 44

TRANSBORDO AGRÍCOLA AUTOMOTRIZ
STARK ____ 45

LINHA DE APOIO
CBX TANQUE AGRÍCOLA ____ 46

LINHA CANAVIEIRA

COBRIDOR



*Imagem ilustrativa

O Cobridor de 2 Linhas foi desenvolvido para cobrir os sulcos derivados do plantio e aplicação superficial de inseticida.

CARACTERÍSTICAS	
ESPAÇAMENTO	1100 a 1500 mm
NÚMERO DE LINHAS	2
DIÂMETRO DISCOS COBRIDORES	Lisos Côncavos 18”
ROLO COMPACTADOR (“CARAMBOLA”)	2
TANQUE CILÍNDRICO EM POLIETILENO COM COMPARTIMENTO PARA ÁGUA	410 L
BICOS ANTIGOTEJANTES COM SUPORTE FLEXÍVEL PARA PULVERIZAÇÃO EM LEQUE	2
ALTURA TOTAL	1650 mm
LARGURA TOTAL	2000 mm
COMPRIMENTO TOTAL	2650 mm
POTÊNCIA MÍNIMA	70 cv
PESO APROXIMADO (VAZIO)	580 kg
ENGATE	3 pontos
ACIONAMENTO	Hidráulico ou Cardan

LINHA CANAVIEIRA

DESENLEIRADOR DE PALHA

*Imagem ilustrativa

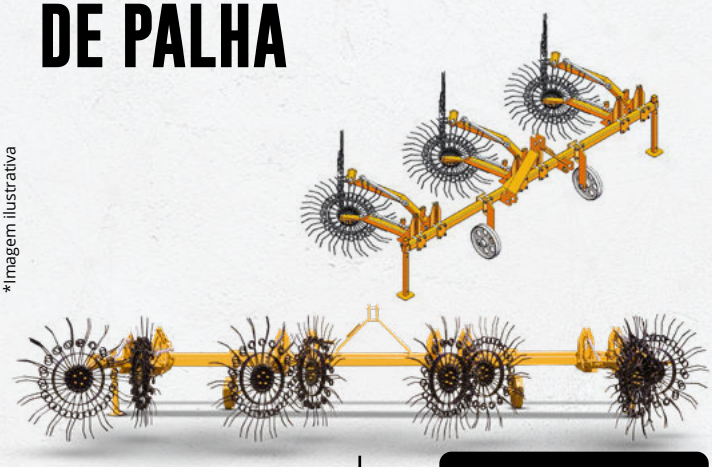

* TODOS OS DIREITOS RESERVADOS. DEPARTAMENTO DE P&D, PI, DIREITOS AUTORAIS E INOVAÇÃO DA EMPRESA.

O Desenleirador de Palha foi desenvolvido para afastar a palha da linha da cana, favorecendo a brotação da soqueira e a adubação.

CARACTERÍSTICAS	3L	4L
NÚMERO DE RODAS	6	8
NÚMERO DE DEDOS POR RODA	36	36
DIÂMETRO DA RODA	40”	40”
ALTURA	1200 mm	1200 mm
LARGURA	3800 mm	5100 mm
COMPRIMENTO	2600 mm	2600 mm
POTÊNCIA MÍNIMA	50 cv	50 cv
PESO APROXIMADO	500 kg	800 kg
APLICAÇÃO	3 linhas até 1500 mm	4 linhas até 1500 mm

LINHA CANAVIEIRA

SULCADOR E ADUBADOR 3 LINHAS

*Imagem ilustrativa



O Sulcador Adubador 3L é um implemento desenvolvido para abertura de sulcos e adubação simultânea nas linhas de cana. Possui 3 caixas adubadoras de 360 kg cada, barra porta-ferramenta 6x4 e hastes tipo Beija-Flor ou Asa Reta, com desarme automático.

CARACTERÍSTICAS	
ESPAÇAMENTO	900 a 1500 mm
NÚMERO DE LINHAS	3
PROFUNDIDADE DE TRABALHO	400 mm
CAIXA ADUBADORA	3 caixas de 360 kg
HASTES	Tipo Beija-Flor ou Asa Reta
ALTURA TOTAL	2100 mm
LARGURA TOTAL	2000 mm
COMPRIMENTO TOTAL	2800 a 3800 mm
POTÊNCIA MÍNIMA	130 cv
PESO APROXIMADO	1400 kg
ENGATE	3 pontos
ACIONAMENTO	Hidráulico
CHASSI	6x4

LINHA CANAVIEIRA

CORTADOR DE SOQUEIRA COM BOTINHA 3L AH

*Imagem ilustrativa



Este implemento foi desenvolvido para aplicação de defensivos líquidos nas linhas das soqueiras da cana, visando o controle de pragas. O corte de soqueira é realizado principalmente em canaviais com alta incidência de pragas de solo, o que aumenta a eficiência do seu controle. Equipado com barra ferramentas 6x4 duplo, o implemento trabalha com 3 linhas simultaneamente. Possui disco para corte da palha, aplicando o defensivo sob o solo. O implemento disponibiliza o opcional kit 70/30, onde é possível aplicar o produto sob o solo e superficialmente ao mesmo tempo com regulagem independente. Outro opcional traz os braços desenleiradores, que são acoplados na traseira diretamente na barra da porta-ferramenta para limpeza da soqueira.

CARACTERÍSTICAS	
ESPAÇAMENTO	1000 a 1500 mm
NÚMERO DE LINHAS	3
NÚMERO DE DISCOS DE CORTE	3
DIÂMETRO DOS DISCOS DE CORTE COM MOLA	26”
TANQUE CILÍNDRICO EM POLIETILENO	600 L
ALTURA TOTAL	2250 mm
LARGURA TOTAL	1250 mm
COMPRIMENTO TOTAL	3400 mm
PROFUNDIDADE DE TRABALHO	50 a 100 mm
POTÊNCIA MÍNIMA	110 cv
PESO APROXIMADO	1100 kg
ENGATE	3 pontos
ACIONAMENTO	Hidráulico
CHASSI	Duplo 6x4
PROLONGADOR	Standard

OPCIONAIS:

- Kit-70/30
- Desenleirador

LINHA CANAVIEIRA

ADUBADOR DE DISCO DESENCONTRADO

*Imagem ilustrativa



Realiza a adubação das soqueiras da cana-de-açúcar, principalmente colhida crua mecanicamente. Possui 4 conjuntos aplicadores compostos por 1 disco de corte de palha de 26 polegadas, 2 discos lisos de 18 polegadas desencontrados com aplicador do adubo em profundidade e 2 rodas de borracha que fecham o corte da palha.

CARACTERÍSTICAS	
NÚMERO DE LINHAS / ESPAÇAMENTO	2 linhas com espaçamento de 1,5 m
ESPAÇAMENTO DOS CONJUNTOS DE DISCOS CENTRAIS	495 a 675 mm
NÚMERO DE DISCOS DE CORTE	4
DIÂMETRO DOS DISCOS DE CORTE COM MOLA	26”
NÚMERO DE DEPÓSITOS	1
CAPACIDADE DO DEPÓSITO	1.250 kg
ALTURA TOTAL	2200 mm
LARGURA TOTAL	2900 mm
COMPRIMENTO TOTAL	2200 mm
PROFUNDIDADE DE TRABALHO	50 a 100 mm
POTÊNCIA MÍNIMA	140 cv
ENGATE	Hidráulico
PESO APROXIMADO	1450 kg
CHASSI	6x4

LINHA CANAVIEIRA

CULTIVADOR QUEBRA LOMBO

*Imagem ilustrativa



CULTIVADOR QUEBRA LOMBO:

Implemento para cultivo da cana planta ou soca juntamente com a aplicação de herbicidas nas entrelinhas. Composto por 6 bicos riscadores, 2 conjuntos oscilantes tipo grade com 8 discos recortados cada, 2 niveladores traseiros e conjunto aplicador de herbicidas com depósito de 600 L através de tanque cilíndrico em polietileno. Acionamento hidráulico com bomba pistão 40 l/min para pulverização em leque. O implemento realiza uma escarificação na superfície do solo e faz o cultivo deixando o solo destorroado e nivelado, seguido da aplicação de inseticida.

CULTIVADOR QUEBRA LOMBO COM APLIC.:

Implemento para cultivo e nivelamento da cana planta juntamente com a aplicação de fertilizante. Composto por 6 bicos riscadores, 2 conjuntos oscilantes tipo grade com 8 discos recortados cada, 2 niveladores traseiros para incorporação do adubo através de 2 adubadeiras em polietileno de 360 litros cada, acionadas por sistema hidráulico. O implemento realiza uma escarificação que promove o nivelamento do solo nas entrelinhas da cana planta e aplica o fertilizante incorporado ao solo. É possível a adição de um tanque de 300 litros independente para aplicação de inseticida simultaneamente sobre o solo, adquirindo o kit opcional.

CARACTERÍSTICAS	SEM APLICADOR	COM APLICADOR
NÚMERO DE LINHAS	2	2
ESPAÇAMENTO	1,5 m	1,5 m
KIT QUEBRA LOMBO	3 bicos riscadores intercalados por linha	3 bicos riscadores intercalados por linha
KIT GRADE COM NIVELADOR	4 pares de discos côncavos recortados 18" por linha	4 pares de discos côncavos recortados 18" por linha
SUPORTE REGULÁVEL EM LARGURA/ANGULAÇÃO	SIM	SIM
CAIXA DE ADUBO	2 x 360 kg	NÃO
ACIONAMENTO HIDRÁULICO DAS ROSCAS TRANSPORTADORAS DE ADUBO	SIM	NÃO
RESERVATÓRIO DE HERBICIDA	NÃO	600L
BOMBA PISTÃO	NÃO	40 l/min (ACIONADA POR MOTOR HIDRÁULICO)
KIT PULVERIZAÇÃO EXTENSOR COM BICO DE ALTA PRESSÃO	NÃO	SIM
APLICAÇÃO EM LEQUE NAS ENTRELINHAS	NÃO	SIM
LARGURA	2450 mm	2450 mm
ALTURA	1900 mm	1900 mm
COMPRIMENTO	3100 mm	3100 mm
PESO APROXIMADO	1400 kg	1400 kg
POTÊNCIA MÍNIMA	160 cv	150 cv
ENGATE	3 pontos	3 pontos

LINHA CANAVIEIRA

CULTIVADOR QUEBRA LOMBO 3 ENTRELINHAS

*Imagem ilustrativa



O cultivador quebra lombo adubador e aplicador de caldas TMA tem como objetivo nivelar as entrelinhas, onde lombos são formados devido ao plantio de cana. Ele desmancha o lombo, eliminando torrões e lançando terra no pé da planta já em perfilhação. É um implemento multiuso, composto por tanque com sistema de isolamento térmico de calda de 600 litros. Pode ser usado para aplicação de insumo biológico diretamente na cana em perfilhação ou utilização de herbicida nas entrelinhas, evitando que as plantas daninhas compitam com o crescimento da planta. Equipado com um adubador com capacidade de 1.250 kg, garantindo melhor rendimento por hectare.

CARACTERÍSTICAS	
LARGURA	3800 mm
ALTURA	3350 mm
COMPRIMENTO	2900 mm
PESO APROXIMADO	2800 kg
ENGATE	3 pontos
POTÊNCIA MÍNIMA SUGERIDA	180 cv
APLICAÇÃO	3 entrelinhas
ESPAÇAMENTO	1500 mm
ACIONAMENTO	Hidráulico
DISCOS INCORPORADORES	8 por linha Ø18"
NIVELADORES	3
CAIXA DE ADUBO	1250 kg

OPCIONAIS:

- Automação da adubação
- Kit de aplicação de inseticida com tanque cilíndrico de 600 L, instalado à frente do trator, e controle/corte de seção

LINHA CANAVIEIRA

APLICADOR DE INSETICIDA NA SOQUEIRA

*Imagem ilustrativa



O APLICADOR DE INSETICIDA AH foi desenvolvido para a aplicação de defensivos agrícolas e o combate às diversas pragas na lavoura.

CARACTERÍSTICAS	
ESPAÇAMENTO / NÚMERO DE LINHAS	4 linhas de 1,0 m ou 3 linhas de 1,5 m
NÚMERO DE DISCOS DE CORTE	De acordo com o número de linhas
DIÂMETRO DOS DISCOS DE CORTE COM MOLA	26"
SUPORTE REGULÁVEL COM BICO PULVERIZADOR DE ALTA PRESSÃO	De acordo com o número de linhas
TANQUE CILÍNDRICO EM POLIETILENO	600 L
ALTURA TOTAL	2250 mm
LARGURA TOTAL	1500 mm
PESO APROXIMADO	700 kg
ENGATE	3 pontos
COMPRIMENTO TOTAL	3400 mm
POTÊNCIA MÍNIMA	95 cv
CHASSI ÚNICO	6" x 4"

OPCIONAIS:

- 3 linhas de 1,5 m
- 4 linhas de 1,0 m

LINHA CANAVIEIRA

CULTIVADOR ULTRA 507 CANA QUEIMADA

*Imagem ilustrativa



O Cultivador Ultra 507 Cana Queimada foi desenvolvido para realizar as operações de subsolagem, adubação e cultivo da cana-de-açúcar.

CARACTERÍSTICAS	2L	3L
ESPAÇAMENTO	1100 a 1500 mm	900 a 1100 mm
DISCOS DE CORTE	2 x Ø20"	3 x Ø20"
HASTES SUBSOLADORAS COM ASAS REMOVÍVEIS	2	3
PROFUNDIDADE DE TRABALHO	150 a 250 mm	150 a 250 mm
CAIXA ADUBADORA	2 x 260 kg	3 x 260 kg
ALTURA TOTAL	1650 mm	1650 mm
LARGURA TOTAL	2400 mm	3100 mm
COMPRIMENTO TOTAL	1700 mm	1700 mm
POTÊNCIA MÍNIMA	85 cv	95 cv
PESO APROXIMADO	1200 kg	1450 kg
ENGATE	3 pontos	3 pontos
ACIONAMENTO	Hidráulico	Hidráulico

CONJUNTO:

- **2L – Cana Queimada:** 2 conjuntos de grade pantográfica com 5 discos côncavos recortados Ø18" cada, com regulagem de ângulo
- **2L – Cana Crua:** 2 conjuntos de mesa pantográfica com 2 discos côncavos recortados Ø18" para cobrição e rolo destorroador
- **3L:** 3 conjuntos de grade pantográfica com 5 discos côncavos recortados Ø18" cada, com regulagem de ângulo

LINHA CANAVIEIRA

CULTIVADOR DUPLA AÇÃO HARD

*Imagem ilustrativa



Implemento versátil de múltiplas ações para subsolagem, adubação e cultivo do plantio de cana-de-açúcar. Conta com discos para corte da palha, haste subsoladora, discos cobridores com regulagem de angulação de trabalho e rolo destorroador. O implemento também atua como sulcador/adubador.

CARACTERÍSTICAS	
NÚMERO DE LINHAS	2
ESPAÇAMENTO	1,5 m
DISCOS DE CORTE	2 de 23”
HASTES SUBSOLADORAS COM DESARME AUTOMÁTICO E PONTEIRA ALADA	2
CAIXA DE ADUBO	2 de 360 kg cada
KIT CANA CRUA	Par de discos cobridores recortados 20” com regulagem de ângulo + 2 rolos destorroadores
ACIONAMENTO DAS ROSCAS TRANSPORTADORAS DE ADUBO	Motor hidráulico
LARGURA	2050 mm
ALTURA	1650 mm
COMPRIMENTO	2600 mm
PESO APROXIMADO	1300 kg
POTÊNCIA MÍNIMA	140 cv
ENGATE	3 pontos

OPCIONAIS:
- 1 caixa de adubo de 1250 kg
- Proteção bag — apenas para caixa de 1250 kg

LINHA CAFEEIRA

TRINCHA 1600 LBDM E 1600 LBDH

*Imagem ilustrativa



A LBDM 1600 (leve baixa deslocamento mecânico) e a LBDH 1600 (leve baixa deslocamento hidráulico) foram desenvolvidas para devolver ao solo o material triturado, facilitando a decomposição e cobertura, tendo um solo equilibrado e bem nutrido. Os equipamentos são eficazes na abertura de trilhas e na limpeza de talhões.

CARACTERÍSTICAS	LBDM 1600	LBDH 1600
LARGURA DE CORTE	1570 mm	1570 mm
ALTURA DE CORTE	0 a 150 mm	0 a 150 mm
REGULAGEM DE ALTURA	3º ponto	3º ponto
DESLOCAMENTO	Mecânico – 250 mm	Hidráulico – 250 mm
NÚMERO DE MARTELOS	12	12
DIÂMETRO MÁXIMO DE TRITURAÇÃO	80 mm	80 mm
ROTAÇÃO DO EIXO ROTOR	2200 RPM	2200 RPM
TRANSMISSÃO	Caixa multiplicadora a óleo	Caixa multiplicadora a óleo
CORREIAS	4B	4B
ACIONAMENTO	Cardan a 540 RPM acoplado à caixa de transmissão	Cardan a 540 RPM acoplado à caixa de transmissão + hidráulico para cilindro de deslocamento
POTÊNCIA MÍNIMA	65 cv	65 cv
LARGURA TOTAL	1,78 m	1,78 m
PESO APROXIMADO	490 kg	550 kg

LINHA CAFEEIRA

TRINCHA DM 1600 E DH 1600

*Imagem ilustrativa



A DM 1600 (deslocamento mecânico) e a DH 1600 (deslocamento hidráulico) foram desenvolvidas para devolver ao solo o material triturado, facilitando a decomposição e cobertura, tendo um solo equilibrado e bem nutrido. São muito eficazes na abertura de trilhas e limpeza de talhões.

CARACTERÍSTICAS	
LARGURA DE CORTE	1570 mm
ALTURA DE CORTE	0 a 150 mm
REGULAGEM DE ALTURA	Sapatas laterais / 3º ponto
DESLOCAMENTO	Mecânico – 270 mm na DM e Hidráulico – 300 mm na DH
NÚMERO DE MARTELOS	10
DIÂMETRO MÁXIMO DE TRITURAÇÃO	140 mm
ROTAÇÃO DO EIXO ROTOR	1850 RPM
TRANSMISSÃO	Caixa multiplicadora a óleo
CORREIAS	5B
ACIONAMENTO	Cardan a 540 RPM acoplado à caixa de transmissão em ambas e também hidráulico para cilindro de deslocamento na DH
POTÊNCIA MÍNIMA	75 cv
LARGURA TOTAL	1,85 m
PESO APROXIMADO	590 kg na DM e 650 kg na DH

LINHA CAFEEIRA

FERTMAX DCA 5.8 E 7.8

*Imagem ilustrativa



A FERTMAX DCA 5.8 e a FERTMAX DCA 7.8 foram desenvolvidas para distribuição de calcário e adubo orgânico.

CARACTERÍSTICAS	5.8	7.8
CAPACIDADE VOLUMÉTRICA	2,6 m³	3,7 m³
CAPACIDADE DE CARGA	5800 kg	7800 kg
ESTEIRA DUPLA COM TRAVESSA DE AÇO	800 mm	800 mm
DISCOS DISTRIBUIDORES	2	2
FAIXA DE APLICAÇÃO LIVRE	8 a 16 m	8 a 16 m
FAIXA DE APLICAÇÃO COM DIRECIONADOR	--	8 a 14 m
ALTURA TOTAL	1,7 m	1,92 m
LARGURA TOTAL	1,8 m	1,8 m
COMPRIMENTO TOTAL	4,7 m	4,7 m
POTÊNCIA MÍNIMA	85 cv	90 cv
PESO APROXIMADO	1180 kg	1300 kg
ACIONAMENTO	Hidráulico	Hidráulico
BITOLA	1,6 m	1,6 m
EIXO	Tandem	Tandem
RODADO	7.50/16	7.50/16
VELOCIDADE DE TRABALHO	10 km/h	10 km/h

OPCIONAIS:

- Rodado 11L/15
- Direcionador/Abafador

LINHA CAFEEIRA

REBOKE 4000 E 5000

*Imagem ilustrativa



As carretas REBOKE 4000 e REBOKE 5000 foram desenvolvidas para operar na cultura cafeeira e de grãos, em geral.

CARACTERÍSTICAS	4000	5000
LARGURA EXTERNA TOTAL	1500 mm	1950 mm
ALTURA TOTAL	1900 mm	2000 mm
COMPRIMENTO TOTAL	4390 mm	4400 mm
DIMENSÕES DA CAÇAMBA	3000 x 1500 x 900 mm	3000 x 1850 x 1100 mm
RODADO	Filipado	Filipado
VOLUME	4,0 m³	5,0 m³
PESO APROXIMADO	800 kg	920 kg
ÂNGULO DE BASCULAMENTO	Até 45°	Até 45°
PNEUS	Não acompanha	Não acompanha

OPCIONAIS:

- Pneu 7.50/16, 10 lonas
  04 unidades

LINHA CAFEEIRA

TRINCHA TRX 4.0

*Imagem ilustrativa

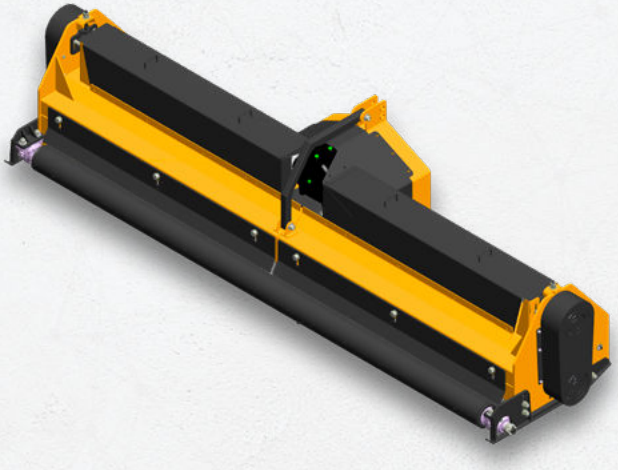

Equipamento robusto, indicado para trituração de resíduos de podas e limpeza de terrenos em linhas de plantio de diversas culturas. Conjunto de transmissão heavy duty.

CARACTERÍSTICAS	
LARGURA DE CORTE	4000 mm
EIXO ROTOR	Bipartido
MARTELOS TRITURADORES	Sim
LUBRIFICAÇÃO	A graxa
ROTAÇÃO DO EIXO ROTOR	1930 RPM
QUANTIDADE DE MARTELOS	32
MANCAIS DO ROLO LISO	A óleo
CAIXA DE TRANSMISSÃO	Multiplicadora 140 cv
TRANSMISSÃO CENTRAL	Cardan TDF com embreagem
TRANSMISSÃO LATERAL	Polias x Correias
ROTAÇÃO TDP	540 RPM
POTÊNCIA MÍNIMA	140 cv
ENGATE	3 pontos
REGULAGEM DE ALTURA DE CORTE	Rolo liso / Engate 3 pontos
ALTURA DE CORTE	0 a 150 mm
COMPRIMENTO / PROFUNDIDADE	1200 mm
ALTURA	1000 mm
LARGURA	4500 mm
PESO APROXIMADO	1700 kg

LINHA DE GRÃOS

CPD 30

*Imagem ilustrativa



Equipamento para transporte de plataformas de colheitadeiras de soja e milho de 30 pés. Fácil engate, braços com regulagem de distância e ângulo, e tandem para estabilidade em terrenos com desníveis.

CARACTERÍSTICAS	
COMPRIMENTO TOTAL	12,5 m
COMPRIMENTO PARA CARGA	9,3 m
ALTURA	1,2 m
LARGURA	2,2 m
CAPACIDADE DE CARGA	2.800 kg
PESO	1.110 kg
SUSPENSÃO	Eixo Tandem
RODADO	6-50/10 NHS
Nº DE BRAÇOS	7

LINHA DE GRÃOS

CPD 35 2.0

*Imagem ilustrativa



A carreta CPD 35 2.0 foi desenvolvida para transportar plataformas de grãos.

CARACTERÍSTICAS	
LARGURA	2200 mm
COMPRIMENTO TOTAL	15.000 mm
COMPRIMENTO PARA CARGA	10.800 mm
ALTURA	1200 mm
CAPACIDADE DE CARGA	3400 kg
PESO	1340 kg
QUANTIDADE DE BRAÇOS	7 unidades
SUSPENSÃO	Rala com feixe de mola + Tandem
RODADO	Pneus 6.50-10 NHS

OUTROS IMPLEMENTOS

GUINCHO BAG



*Imagem ilustrativa

Equipamento versátil, podendo ser utilizado para movimentação de diversas cargas, principalmente para Bags. Sua utilização é aplicável a variados ambientes, como fazendas, sítios, chácaras e também no auxílio no abastecimento de cultivadores e distribuidores. Possui bitola regulável e acompanha suporte para Bag e gancho multifuncional.

CARACTERÍSTICAS	
ALTURA "A"	3,5 m
ALTURA "B" (ELEVAÇÃO)	6 m
LARGURA TOTAL	2,9 m
BITOLA REGULÁVEL	Mín. 2,1 m / Máx. 2,4 m
RODADO GIRATÓRIO 360°	11L/15
CAPACIDADE MÁX.	2.000 kg
ÂNGULO DE GIRO LATERAL	45° (Ambos os Lados)
POTÊNCIA MÍNIMA	60 cv
PESO APROXIMADO	850 kg
ENGATE	3 Pontos
ACIONAMENTO	Hidráulico

OUTROS IMPLEMENTOS

SULCADOR 2 OU 3 LINHAS



*Imagem ilustrativa

Implemento para abertura de sulcos em pequenas áreas. Possui opções de modelos de hastes, que são reguláveis.

CARACTERÍSTICAS	2L	3L
ESPAÇAMENTO	1100 a 1500 mm	900 a 1500 mm
PROFUNDIDADE DE TRABALHO	400 mm	400 mm
NÚMERO DE LINHAS	2	3
ALTURA TOTAL	1400 mm	1400 mm
LARGURA TOTAL	1050 mm	1050 mm
COMPRIMENTO	2500 mm	3300 mm
POTÊNCIA MÍNIMA	70 cv	80 cv
PESO APROXIMADO	380 kg	550 kg
ENGATE	3 pontos	3 pontos
CHASSI	4x4	4x4
HASTES	Asa Reta, Beija-Flor ou Nordeste	Asa Reta, Beija-Flor ou Nordeste

OUTROS IMPLEMENTOS

SULCADOR BICO DE PATO

*Imagem ilustrativa



Implemento para abertura de sulcos em pequenas áreas de diversas culturas, como abacaxi, cebola, melão, entre outras. Espaçamento regulável, disponível em 3 e 4 linhas.

CARACTERÍSTICAS	
PROFUNDIDADE DE TRABALHO	200 mm
POTÊNCIA MÍNIMA	50 cv
PESO APROXIMADO	4 Linhas = 330 kg / 3 Linhas = 280 kg

CVX 22500 E 35000

CARRETA DE VINHAÇA

Veja vídeo e mais infos:

* TODOS OS DIREITOS RESERVADOS. DEPARTAMENTO DE P&D, PI, DIREITOS AUTORAIS E INOVAÇÃO DA EMPRESA.

*Imagem ilustrativa



As carretas aplicadoras de vinhaça CVX 22500 e CVX 35000 são pioneiras em seu segmento, com tecnologia inovadora desenvolvida pela TMA. Seus projetos visam a melhor performance em aplicação de vinhaça superficial. Robustas e tecnológicas, proporcionam grandes benefícios na fertirrigação ou irrigação.

CARACTERÍSTICAS	22500	35000
CAPACIDADE APROXIMADA	22.500 L	35.000 L
VAZÃO DA BOMBA DE INOX	300 m³/h com gaxeta (opcional selo)	--
SUSPENSÃO	Tridem com eixo direcional 30°	Quadrem com 2 eixos direcionais 30°
FREIO	Sistema de freio com cuíca dupla	Sistema de freio com cuíca dupla
BITOLA	3000 mm	3000 mm
PNEUS	Diagonais 600/50-22.5	600/55-26.5
ENGATE	Pino bola Ø100 mm	Pino bola Ø100 mm
SISTEMA DE ABASTECIMENTO	Mangueira com engate rápido macho de 6" em inox e guincho giratório	Mangueira com engate rápido macho de 6" em inox e guincho giratório
BARRA DIANTEIRA	Espaçamento convencional 1,5 m	Espaçamento convencional 1,5 m
BARRA TRASEIRA	Espaçamento convencional 1,5 m	--
PESO APROXIMADO	10 t	14 t
POTÊNCIA REQUERIDA	200 cv	230 cv
VAZÃO MÍNIMA NECESSÁRIA	100 l/min	100 l/min

OPCIONAIS:

- Kit inseticida incorporador
- Kit inseticida aplicação linha a linha
- Kit insumo biológico
- Kit adubo líquido
- Kit Rodocalibrador
- Kit controle de aplicação bico a bico
- Eixo direcional no 1° e 3° eixo
- Bitola 2400 mm com espaçamento de aplicação 900 mm
- Bomba centrífuga 300 m³/h com selo
- Automação independente
- Automação ISOBUS
- Pneus radiais 500/60R22.5 na CVX 22500

KIT HERBICIDA

CDX 1000, 2000 E MAX

Veja vídeo e mais infos:

*Imagem ilustrativa



O CDX é composto por um Kit Aplicador de Defensivo Agrícola montado no UTV Polaris Ranger Diesel, destinado à aplicação de defensivos no combate a ervas daninhas. As três configurações oferecem versatilidade de aplicação por meio de barra de pulverização, canetas para aplicação pontual e carretéis automáticos.

Além de sua performance mecânica, o UTV Polaris Ranger é compacto, fácil de manobrar e extremamente resistente, características que favorecem operações de longa duração em ambientes agrícolas intensos e a adaptação a terrenos mais severos e irregulares.

Projetado especialmente para aplicações em cana-de-açúcar e outras culturas, o conjunto proporciona autonomia e agilidade à operação, contribuindo para que a catação e o controle de plantas daninhas sejam realizados com maior produtividade e segurança.

Sua estrutura também ajuda a reduzir a necessidade de trabalho manual e a exposição direta do operador ao defensivo, reunindo mobilidade, tecnologia, desempenho e segurança em uma solução voltada às exigências das operações agrícolas.

DIFERENCIAIS DO VEÍCULO
Motor de 570 cc / 25 cv, com transmissão CVT e tração 4x4, 4x2 e 4x1 sob demanda
Motor diesel compatível com a frota agrícola
Capacidade para transportar com segurança 2 pessoas na versão 1000 e 3 pessoas nas versões 2000 e 2000 Max
Suspensão elevada, bitola ajustada e pneus adequados para operação agrícola
Alertas sonoros de segurança para uso do cinto, freio estacionário, limite de velocidade e sinal de marcha ré
Inclinômetro para maior segurança preventiva em terrenos severos e irregulares

ESPECIFICAÇÕES TÉCNICAS
Aplicação de defensivo 1: tanque de 100 litros na versão 1000 e de 200 litros nas versões 2000 e 2000 Max, com bomba elétrica 12V e comando manifold manual com retorno calibrado. O sistema conta com 3 seções na versão 1000 e 5 seções nas versões 2000 e 2000 Max.
Aplicação pontual integrada à aplicação de defensivo 1: as versões 2000 e 2000 Max possuem 2 carretéis retráteis com mangueiras de 15 metros e 2 canetas.
Aplicação de defensivo 2: tanque de 45 litros na versão 1000 e de 100 litros nas versões 2000 e 2000 Max, com bomba elétrica 12V, comando manifold manual, 2 carretéis retráteis com mangueiras de 15 m e 2 canetas.
Barra de aplicação traseira: 3 m na versão 1000, com 3 seções, articulação manual e 8 bicos de pulverização tipo leque 110°; 6 m nas versões 2000 e 2000 Max, com 3 seções, desarme por molas, articulação elétrica e barra úmida com 12 bicos de pulverização tipo leque 110° espaçados a 50 cm.
Bicos adicionais na barra: as versões 2000 e 2000 Max contam com 2 bicos tipo jato estendido fixados na barra central.
Bocal de abastecimento por engate rápido: presente nos tanques das aplicações de defensivo 1 e 2 das versões 2000 e 2000 Max.
Painel de comando para acionamento das bombas elétricas, seções e faróis em todas as versões, além do acionamento da articulação elétrica das barras nas versões 2000 e 2000 Max.
Reservatório de água limpa para higiene pessoal: disponível nas versões 2000 e 2000 Max.
Sinalização visual com 1 Giroflex em todas as versões.
Faróis LED auxiliares: 2 na versão 1000 e 3 nas versões 2000 e 2000 Max.

OPCIONAIS:

- Kit de controle de vazão (taxa fixa), com display e controlador, com integração dos alertas de segurança para uso do cinto, freio estacionário, limite de velocidade e sinal de marcha ré; nas versões 2000 e 2000 Max, o controle é específico para o defensivo 1
- Kit de monitoramento, composto por 1 câmera traseira e 1 monitor, disponível em todas as versões
- Kit de ajuste de bitola disponível em todas as versões, com 1,50 m nas versões 2000 e 2000 Max, além de uma opção de 2,20 m exclusivamente na 2000 Max
- Kit de elevação da suspensão de 40 cm disponível nas versões 2000 e 2000 Max
- Kit de barra traseira de 3 m na versão 1000 e 6 m nas versões 2000 e 2000 Max
- Kit de piloto automático
- Kit Telemetria TMA

PTX 7010
PLANTADORA DE CANA

Veja vídeo e mais infos:

* TODOS OS DIREITOS RESERVADOS. DEPARTAMENTO DE P&D, PI, DIREITOS AUTORAIS E INOVAÇÃO DA EMPRESA.

*Imagem ilustrativa



A plantadora de toletes PTX 7010 se destaca no mercado pela sua qualidade operacional durante o plantio. Robusta, traz maior ciclo de vida para o produto e menores índices de manutenção.

Suas ferramentas garantem uma excelente distribuição de mudas e controle de taxa, trazendo maior economia por hectare plantado.

Seu projeto permite que ela seja abastecida dos 3 lados, ou seja, traz dinâmica operacional e menos manobras.

CARACTERÍSTICAS	
CAPACIDADE DE CARGA	7 t
SUSPENSÃO	Tandem com pneus 500/60-22,5
ENGATE	Pino bola Ø100 mm
RODA REGULADORA DE PROFUNDIDADE	400/60-15,5
SISTEMA DE ALIMENTAÇÃO HIDRÁULICA	Dependente do trator, com necessidade de 125 l/min de fluxo
SULCADOR	Caixote articulado com regulagem de profundidade
COBRIDORES	Disco côncavo de 18" oscilantes
ROLO ACAMADOR	Rolo tipo carambola destorroador
DOSADOR	Garfo dosador exclusivo
ESTEIRA CENTRAL	Exclusiva
ALIMENTAÇÃO DAS ESTEIRAS	Fundo móvel bipartido
CABEÇALHO	Sistema de flutuação
PESO APROXIMADO	11.500 kg
SISTEMA HIDRÁULICO	Comando eletro-hidráulico proporcional com opção de linha de sinal Load Sense

OPCIONAIS:

- Automação TMA independente
- Automação TMA ISOBUS
- Caixa de óxido de cálcio:
  2 caixas de aço inox com capacidade de 300 kg cada
- Sulcador Flex
- Sulcador Hardox
- Disco de corte de 23" com sistema de mola
- Pneus 600/50-22,5 (Radial ou Diagonal)
- Adubo líquido: 2 tanques de 1200 L
  com bomba centrífuga acionada por motor hidráulico
- Espaçamento de plantio convencional
  1500 x 3000 mm ou duplo alternado 900 x 2400 mm
- Para-choque traseiro
- Kit falha ótico
- Kit Visão IA para controle de taxa de tolete
- Kit agitação elétrica

CTX 19000
CARRETA DE TORTA

Veja vídeo e mais infos:

*Imagem ilustrativa



* TODOS OS DIREITOS RESERVADOS. DEPARTAMENTO DE P&D, PI, DIREITOS AUTORAIS E INOVAÇÃO DA EMPRESA.

Destaca-se pela funcionalidade, desempenho operacional e robustez. Tracionada por tratores, realiza simultaneamente duas linhas, seja na operação de plantio de torta ou distribuição de torta superficial por roscas sem fim (opcional). Pode ser configurada com vários opcionais, como aplicação de fertilizantes, rosca sem fim, correção de acidez do solo (Óxido de cálcio), sistema de pesagem embarcada, sulcador com Asa.

CARACTERÍSTICAS	
CAPACIDADE DE CARGA	20 toneladas
CAPACIDADE	19 m³
ESPAÇAMENTOS	Convencional ou duplo alternado
BITOLA	2400 mm / 3000 mm
POTÊNCIA REQUERIDA PARA SULCAR	290 cv
POTÊNCIA REQUERIDA PARA ROSCA SEM FIM	230 cv
PESO APROXIMADO	10.500 kg
SUSPENSÃO	Tandem
PNEUS	600/50 - 22,5 de alta flutuação e baixa compactação
RODA REGULADORA DE PROFUNDIDADE	Pneus 400/60-15.5

OPCIONAIS:

- Rodocalibrador
- Rosca sem fim para distribuição superficial (4 ou 6 linhas)
- Caixa inox
- Caixa de adubo ISOBUS
- Kit automação ISOBUS plantio
- Caixa de óxido: 2 caixas com capacidade de 500 kg cada
- Caixa de adubo: 2 caixas com capacidade de 360 kg cada

VTG 2420
TRANSBORDO DE GRÃOS

Veja vídeo e mais infos:

*Imagem ilustrativa



* TODOS OS DIREITOS RESERVADOS. DEPARTAMENTO DE P&D, PI, DIREITOS AUTORAIS E INOVAÇÃO DA EMPRESA.

O transbordo de grãos VTG 2420 foi desenvolvido para operar nas mais severas condições de trabalho, garantindo eficiência no transporte intermediário e transbordamento de grãos como soja, milho e outros. Sua eficiência e agilidade se destacam na operação, pois não necessita de transmissão mecânica. Operação simples e ágil garante a maior preservação das sementes, pois sua descarga é por gravidade, sem a necessidade de transporte por rosca sem fim. Devido à sua robustez e operação simples, traz menor custo operacional e maior vida útil. Sua bitola é regulável para permitir melhor estabilidade no abastecimento em plantadoras e no momento de abastecimento do graneleiro.

CARACTERÍSTICAS	
CAPACIDADE VOLUMÉTRICA APROXIMADA	24 m³
CAPACIDADE DE CARGA APROXIMADA	22 t
TARA APROXIMADA	8950 kg
VOLUME DE ÓLEO	65 L
MONITORAMENTO DA CARGA	Câmeras infravermelho IP67
SISTEMA DE VEDAÇÃO DA CARGA	Lona acionada manualmente por roller

OPCIONAIS:

- Kit plantio: conjunto de tubo telescópico para abastecimento da plantadora.
- Rodocalibrador

VTL 2515
TRANSBORDO PARA LARANJA

Veja vídeo e mais infos:

*Imagem ilustrativa



* TODOS OS DIREITOS RESERVADOS. DEPARTAMENTO DE P&D, PI, DIREITOS AUTORAIS E INOVAÇÃO DA EMPRESA.

O transbordo de laranja TMA se destaca pela robustez e desempenho operacional. Sua estrutura é dimensionada para suportar as mais severas condições operacionais.

CARACTERÍSTICAS	
LARGURA TOTAL	3.000 mm
COMPRIMENTO TOTAL	7.361 mm
ALTURA TOTAL	4.365 mm
ALTURA DE CARGA NO CARREGAMENTO	4.400 mm
ALTURA DE TRANSBORDAMENTO COM INCLINAÇÃO MÁXIMA SOBRE A CARGA	4.600 mm
BITOLA	2.000 mm
CAPACIDADE VOLUMÉTRICA REAL	25 m³
CAPACIDADE DE CARGA	15 t
PESO TOTAL	11.500 kg
PNEUS DE ALTA FLUTUAÇÃO	600/50-22.5

OPCIONAIS:

- 6 células de carga, garantindo o controle preciso das cargas, com indicador de carga digital e impressora (opcional)
- Pneus radiais

VTC 2814
TRANSBORDO DE CANA

Veja vídeo e mais infos:

*Imagem ilustrativa



O transbordo para cana picada VTC 2814 é um equipamento robusto e versátil, consagrado no mercado devido à sua qualidade. Composto por duas caixas independentes, possibilita fazer o transbordamento de forma individual em plantadoras.

CARACTERÍSTICAS	
APLICAÇÃO	Transbordo de cana picada automotriz sobre caminhão
CAPACIDADE VOLUMÉTRICA APROXIMADA	28 m³
CAPACIDADE DE CARGA APROXIMADA	14 t
PESO APROXIMADO DO TRANSBORDO	8.200 kg
PESO TRANSBORDO + CAMINHÃO	18.300 kg
IMPLEMENTADO SOBRE CAMINHÃO	Volvo FMX440
CÂMBIO	Automático
NORMA DE EMISSÃO	EURO 5

OPCIONAIS:

- Conta com sistema hidráulico de alta eficiência para operações de transbordamento mesmo em movimento, pois sua bomba está acoplada diretamente no motor do caminhão

VTX 2410
TRANSBORDO DE CANA

Veja vídeo e mais infos:

*Imagem ilustrativa



O transbordo para cana picada VTX 2410 é um equipamento robusto e versátil, consagrado no mercado e pioneiro em seu segmento.

CARACTERÍSTICAS	
CAPACIDADE VOLUMÉTRICA	24 m³
CAPACIDADE DE CARGA	10.000 kg
CAIXA DE CARGA	Simétrica
PESO APROXIMADO DO EQUIPAMENTO	9.200 kg
POTÊNCIA REQUERIDA	180 cv
LARGURA	3774 mm
ALTURA MÁXIMA	3925 mm
COMPRIMENTO	7559 mm

VTX 3213
TRANSBORDO DE CANA

Veja vídeo e mais infos:

*Imagem ilustrativa



* TODOS OS DIREITOS RESERVADOS. DEPARTAMENTO DE P&D, PI, DIREITOS AUTORAIS E INOVAÇÃO DA EMPRESA.

O transbordo para cana picada VTX 3213 é um equipamento robusto e versátil, consagrado no mercado e pioneiro em seu segmento. Possui engate traseiro para reboque de outro transbordo.

CARACTERÍSTICAS	
CAPACIDADE VOLUMÉTRICA	32 m³
CAPACIDADE DE CARGA	13 t aprox.
TARA APROXIMADA	8.500 kg
VOLUME DE ÓLEO	50 L

OPCIONAIS:

- Rodocalibrador

VTX 3515
TRANSBORDO DE CANA

Veja vídeo e mais infos:

*Imagem ilustrativa



* TODOS OS DIREITOS RESERVADOS. DEPARTAMENTO DE P&D, PI, DIREITOS AUTORAIS E INOVAÇÃO DA EMPRESA.

O transbordo para cana picada VTX 3515 é um equipamento robusto e versátil, consagrado no mercado e pioneiro em seu segmento. Traz agilidade operacional, pois com seu eixo dianteiro com 30 graus de esterçamento consegue fazer manobras com maior precisão.

CARACTERÍSTICAS	
CAPACIDADE VOLUMÉTRICA	35 m³
CAPACIDADE DE CARGA	15 t aprox.
TARA APROXIMADA	10.500 kg
RAIO DE GIRO	5 m aprox.
VOLUME DE ÓLEO	55 L

OPCIONAIS:

- Freio inteligente auxiliar independente
- Rodocalibrador
- Sensor de proximidade
- Kit câmera

VTH 5022
TRANSBORDO DE CANA

Veja vídeo e mais infos:

*Imagem ilustrativa



* TODOS OS DIREITOS RESERVADOS. DEPARTAMENTO DE P&D, PI, DIREITOS AUTORAIS E INOVAÇÃO DA EMPRESA.

O transbordo para cana picada VTH 5022 é um equipamento robusto e versátil, consagrado no mercado e pioneiro em seu segmento. Com exclusivo sistema de tração hidráulica auxiliar, possibilita enfrentar terrenos mais íngremes e severos, exigindo menos potência do trator e possibilitando a operação com tratores de menor categoria, trazendo economia de combustível. Ele conta com o sistema de freio inteligente, trazendo maior segurança na operação e possibilidade de operação com tratores menores.

CARACTERÍSTICAS	
CAPACIDADE VOLUMÉTRICA	50 m³
CAPACIDADE DE CARGA	22 t aprox.
TARA APROXIMADA	14.000 kg
RAIO DE GIRO	7,3 m aprox.

OPCIONAIS:

- Kit Levante Sincronizado do elevador
- Kit Sistema de Proximidade
- Kit Câmera
- Direcionador de carga tipo funil para utilizar no abastecimento de plantadora

VTX 5022
TRANSBORDO DE CANA

Veja vídeo e mais infos:

* TODOS OS DIREITOS RESERVADOS. DEPARTAMENTO DE P&D, PI, DIREITOS AUTORAIS E INOVAÇÃO DA EMPRESA.

*Imagem ilustrativa



O transbordo para cana picada VTX 5022 é um equipamento robusto e versátil, consagrado no mercado e pioneiro em seu segmento. Traz agilidade operacional, pois com seu eixo exclusivo com 30 graus de esterçamento consegue fazer manobras com maior precisão.

CARACTERÍSTICAS	
CAPACIDADE VOLUMÉTRICA	50 m³
CAPACIDADE DE CARGA	22 t aprox.
TARA APROXIMADA	13.800 kg
RAIO DE GIRO	7,3 m aprox.
VOLUME DE ÓLEO	65 L

OPCIONAIS:

- Cabeçalho regulável
- Freio inteligente auxiliar independente
- Rodocalibrador
- Sensor de proximidade
- Kit câmera
- Sistema de proximidade
- Suspensão com freio em todos os eixos
- Direcionador de carga tipo funil para utilizar no abastecimento de plantadora
- Levante sincronizado do elevador
- Pneus radiais 600/50R22.5

VTX 5022 S
TRANSBORDO DE CANA

Veja vídeo e mais infos:

*Imagem ilustrativa



* TODOS OS DIREITOS RESERVADOS. DEPARTAMENTO DE P&D, PI, DIREITOS AUTORAIS E INOVAÇÃO DA EMPRESA.

O transbordo para cana picada VTX 5022 S é um equipamento robusto e versátil, consagrado no mercado e pioneiro em seu segmento. Traz agilidade operacional, pois com seu eixo exclusivo com 30 graus de esterçamento consegue fazer manobras com maior precisão.

CARACTERÍSTICAS	
CAPACIDADE VOLUMÉTRICA	46 m³
CAPACIDADE DE CARGA	22 t aprox.
TARA APROXIMADA	12.500 kg
RAIO DE GIRO	7,3 m aprox.
VOLUME DE ÓLEO	65 L

OPCIONAIS:

- Freio inteligente auxiliar independente
- Rodocalibrador
- Sensor de proximidade
- Kit câmera
- Suspensão com freio em todos os eixos
- Levante sincronizado do elevador

VTX 5022 DUO
TRANSBORDO DE CANA

Veja vídeo e mais infos:

* TODOS OS DIREITOS RESERVADOS. DEPARTAMENTO DE P&D, PI, DIREITOS AUTORAIS E INOVAÇÃO DA EMPRESA.

*Imagem ilustrativa



Transbordo de cana picada composto por duas caixas independentes, tornando versátil a operação. Projetado para atender à demanda de abastecimento com caixa de carga individual para plantadoras durante o plantio e acionamento conjugado para colheita de cana para indústria.

CARACTERÍSTICAS	
CAIXAS INDIVIDUALIZADAS	Capacidade aprox. de 24 m³ cada
CAPACIDADE VOLUMÉTRICA TOTAL	48 m³
CAPACIDADE DE CARGA TOTAL	20 t
PESO APROXIMADO DO TRANSBORDO	16 t
SUSPENSÃO	Quadrem com 2 eixos direcionais e 2 fixos
SISTEMA DE FREIO	Em 2 eixos com cuíca dupla
BITOLA	3000 mm
PNEUS	600/50-22.5
POTÊNCIA REQUERIDA	180 cv
CONSUMO DE ÓLEO	64 L (duas caixas levantadas e basculadas)

OPCIONAIS:

- Rodocalibrador

VTX 6030
TRANSBORDO DE CANA

Veja vídeo e mais infos:

*Imagem ilustrativa



* TODOS OS DIREITOS RESERVADOS. DEPARTAMENTO DE P&D, PI, DIREITOS AUTORAIS E INOVAÇÃO DA EMPRESA.

O transbordo para cana picada VTX 6030 é um equipamento robusto e versátil, consagrado no mercado e pioneiro em seu segmento. Traz agilidade operacional, pois seu eixo exclusivo com 30 graus de esterçamento consegue fazer manobras com maior precisão.

CARACTERÍSTICAS	
CAPACIDADE VOLUMÉTRICA	60 m³
CAPACIDADE DE CARGA	30 t aprox.
TARA APROXIMADA	18.000 kg
RAIO DE GIRO	12 m aprox.
VOLUME DE ÓLEO	75 L
SISTEMA DE LEVANTE	Sincronizado
MATERIAL BASE	Aço carbono ASTM A36

OPCIONAIS:

- Freio inteligente auxiliar independente
- Rodocalibrador
- Sensor de proximidade
- Kit câmera

VTX 8032
TRANSBORDO DE CANA

Veja vídeo e mais infos:

* TODOS OS DIREITOS RESERVADOS. DEPARTAMENTO DE P&D, PI, DIREITOS AUTORAIS E INOVAÇÃO DA EMPRESA.

*Imagem ilustrativa



O transbordo de cana picada VTX 8032 foi desenvolvido para operar nas mais severas condições de trabalho, garantindo eficiência no transporte intermediário e transbordamento na carreta canavieira. Sua capacidade técnica de 32t foi desenvolvida para atender a lei da balança, otimizando o carregamento de carretas de 64t. Com o transbordo VTX 8032, a operação se torna mais eficiente, diminuindo o número de transbordos e tratores para a mesma operação.

CARACTERÍSTICAS	
CAPACIDADE VOLUMÉTRICA	80 m³
CAPACIDADE DE CARGA	32 t
TARA APROXIMADA	24.500 kg
VOLUME DE ÓLEO	100 L
MONITORAMENTO DA CARGA	Por câmeras infravermelho IP67
SISTEMA DE LEVANTE	Sincronizado
MATERIAL BASE	Aço carbono ASTM A36

OPCIONAIS:

- Freio inteligente auxiliar independente
- Rodocalibrador
- Sensor de proximidade
- Kit câmera

VTX 9040
TRANSBORDO DE CANA

Veja vídeo e mais infos:

*Imagem ilustrativa



* TODOS OS DIREITOS RESERVADOS. DEPARTAMENTO DE P&D, PI, DIREITOS AUTORAIS E INOVAÇÃO DA EMPRESA.

O transbordo de cana picada VTX 9040 foi desenvolvido para operar nas mais severas condições de trabalho, garantindo eficiência no transporte intermediário e transbordamento na carreta canavieira. Sua capacidade técnica de 40t foi desenvolvida para atender a lei da balança, otimizando o carregamento de carretas. Com o transbordo VTX 9040, a operação se torna mais eficiente, diminuindo o número de transbordos e tratores para a mesma operação.

CARACTERÍSTICAS	
CAPACIDADE VOLUMÉTRICA	90 m³
CAPACIDADE DE CARGA	40 t
TARA APROXIMADA	27.500 kg
VOLUME DE ÓLEO	100 L
MONITORAMENTO DA CARGA	Por câmeras infravermelho IP67
SISTEMA DE LEVANTE	Sincronizado
MATERIAL BASE	Aço carbono ASTM A36

OPCIONAIS:

- Freio inteligente auxiliar independente
- Rodocalibrador
- Sensor de proximidade
- Kit câmera

VTX 9040 5E
TRANSBORDO DE CANA

Veja vídeo e mais infos:

* TODOS OS DIREITOS RESERVADOS. DEPARTAMENTO DE P&D, PI, DIREITOS AUTORAIS E INOVAÇÃO DA EMPRESA.

*Imagem ilustrativa



O transbordo de cana picada VTX 9040 5E foi desenvolvido para operar nas mais severas condições de trabalho, garantindo eficiência no transporte intermediário e transbordamento na carreta canavieira. Sua capacidade técnica de 40t foi desenvolvida para atender a lei da balança, otimizando o carregamento de carretas de 64t. Com o transbordo VTX 9040 5E, a operação se torna mais eficiente, diminuindo o número de transbordos e tratores para a mesma operação.

CARACTERÍSTICAS	
CAPACIDADE VOLUMÉTRICA	90 m³
CAPACIDADE DE CARGA	40 t
TARA APROXIMADA	24.500 kg
VOLUME DE ÓLEO	100 L
MONITORAMENTO DA CARGA	Por câmeras infravermelho IP67
SISTEMA DE LEVANTE	Sincronizado

OPCIONAIS:

- Freio inteligente auxiliar independente
- Rodocalibrador
- Sensor de proximidade
- Kit câmera

TMA STARK

TRANSBORDO AGRÍCOLA AUTOMOTRIZ

Veja vídeo e mais infos:

* TODOS OS DIREITOS RESERVADOS. DEPARTAMENTO DE P&D, PI, DIREITOS AUTORAIS E INOVAÇÃO DA EMPRESA.

*Imagem ilustrativa



Desenvolvido em parceria entre TMA e Volvo, o Stark é o maior do mercado na categoria, tem 380 cavalos, Euro 6, pneus para maior velocidade, piloto automático e maior capacidade de carga.

CARACTERÍSTICAS	
CAPACIDADE VOLUMÉTRICA APROXIMADA	50 m³
CAPACIDADE DE CARGA APROXIMADA	22 t
RAIO DE GIRO	13 m interno e 23,5 m externo
CICLO OPERACIONAL DE TRANSBORDAMENTO	1 min 37 s aprox.
PESO APROXIMADO DO TRANSBORDO	8.000 kg
PESO TRANSBORDO + CAMINHÃO	19.500 kg

CAMINHÃO:

- Caminhão Volvo FMX380
- Câmbio I-Shift automatizado
- EURO 6 – Menor emissão de gases
- Telemetria própria Volvo

LINHA DE APOIO

CBX TANQUE AGRÍCOLA

* TODOS OS DIREITOS RESERVADOS. DEPARTAMENTO DE P&D, PI, DIREITOS AUTORAIS E INOVAÇÃO DA EMPRESA.

*Imagem ilustrativa



Veja vídeo e mais infos:

*Imagem ilustrativa



O CBX Tanque Agrícola foi desenvolvido para garantir robustez, agilidade e alto desempenho em operações de combate ao incêndio. Projetado para atuar com máxima eficiência, o equipamento se destaca pela confiabilidade e performance em campo.

ACESSÓRIOS PADRÃO (STANDARD)
Espargidor traseiro tipo disco defletor com regulagem do leque
Espargidores laterais tipo bico de pato entre cabine e tanque
Carretel manual lateral com mangueira Ø1" x 30 m e esguicho Ø1"
Mangueira de combate a incêndio tipo-1 Ø1.1/2" com 15 m e engate STORZ
Reservatório plástico 26 l (água potável)
Canhão monitor manual Ø2" de alumínio, pressão de 5 a 15 kgf/cm², da marca N. MICHELIN e modelo Standard
Caixas para ferramentas/acessórios com trincos para cadeado
Kit Escorva Pneumática (auto carregamento a partir de mananciais)

DIFERENCIAIS	
CANHÃO DE ÁGUA MULTIDIRECIONAL	Opcional
CONTROLE DA ÁGUA DIRETO DA CABINE, COM JOYSTICK E APOIO DE CÂMERAS EM HD	Opcional
CAPACIDADE DO TANQUE	de 6.000 a 20.000 l de água

OPCIONAIS:

- Kit válvulas de acionamento eletropneumáticas
- Motobomba auxiliar Honda WB30X Autoescorvante
- Carretel de retração automática (elétrico) com mangueira Ø1" x 100 m e esguicho Ø1"
- Kit proporcionador de espuma (LGE) reservatório de 250 l
- Marcador de nível eletrônico
- Grade de proteção frontal (Quebra-Mato)
- Barra traseira inferior perfurada
- Barra dianteira inferior com bicos de pato
- Kit calço para pneus
- Canhão monitor manual Ø2" alumínio
- Kit Canhão Automático

TMA

Av. Thomaz Alberto Whately, 3100,
Ribeirão Preto – SP, CEP: 14075-380

Corporativo TMA:
16 3969-4933

WhatsApp Assistência:
16 9 9772-5083

WhatsApp Comercial:
16 9 9629-7181

PLANTADORA DE CANA PTX 7010

AGORA COM IA



TMAMAQUINAS.com.br

TMAMAQUINAS

Versão atualizada em setembro de 2026